نشر ۱۲۸

پمپ های سانترسفیوژ تقویتی DAB

DAB
WATER•TECHNOLOGY

SPI CO

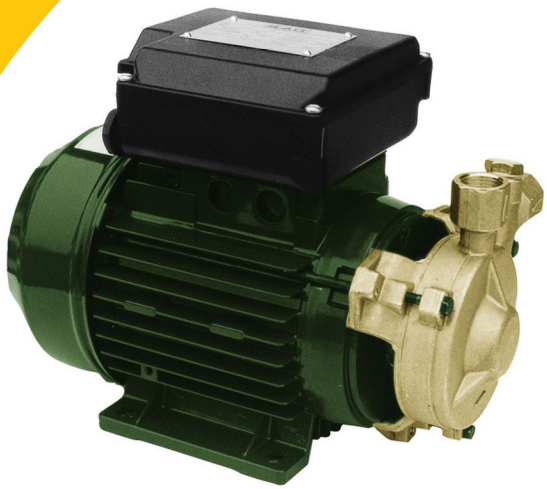

KP 60/6

KPS 30/16

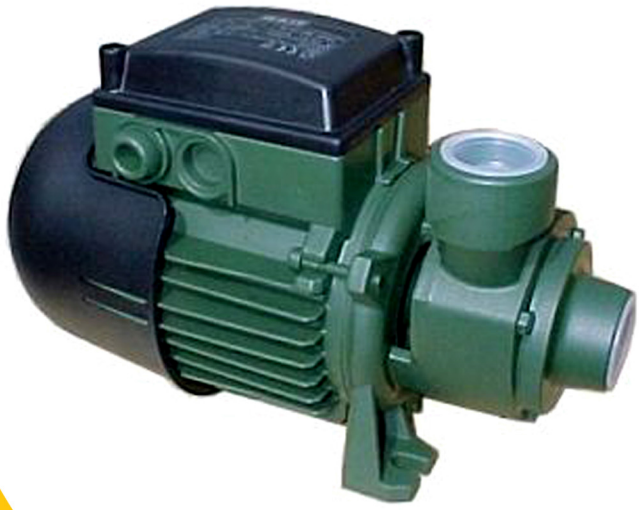

KPF 30/16

KP 38/18

KPS – KPF – KP

پمپهای سانتریفیوز تقویتی

KPS 30/16

KPF 30/16

KP 38/18

KP 60/6 - KP 60/12

کاربرد

پمپهای سانتریفیوز تقویتی سری**KPS – KPF – KP** با ابعادی کوچک ، فشرده و با قابلیت پمپاژ آب در ارتفاع بالا ، جهت سیستمهای آبرسانی خانگی ، آبیاری باغچه ها ، تخلیه و تغذیه چاه ها و کاربردهای صنعتی کوچک مانند تغذیه دیگ های بخار تحت فشار طراحی و ساخته شده اند .

ویژگی های ساختاری پمپ

بدنه پمپ و ساپور موتور در مدل**KP 60/6** و **KP 60/12** ازجنس برنج و در مدلهای **KPS** (با قابلیت مکش از بغل) و**KPF** (با قابلیت مکش از روبرو) از جنس چدن میباشد . در مدلهای **KPS 30/16** و **KP 38/18** ساپورت موتور به همراه دیسک هایی از جنس برنج است . در صورت درخواست ، میتوانید از پمپهای مدل **KPS 30/16** با بدنه پمپ و ساپورت موتوری از جنس برنز استفاده نمایید . پروانه پمپ از جنس برنج بوده و دارای سیل مکانیکی از جنس سرامیک / کربن میباشد .

ویژگی های ساختاری موتور

دارای موتوری القایی ، بسته و هوا خنک میباشد . جهت کارکردی بیصدا و افزایش عمر مفید دستگاه ، روتور موتور بر روی بلبرینگ های اورسایز گریس کاری شده قرار گرفته است . در مدلهای تک فاز ، از یک سیستم محافظتی اورلود و یک سیتم محافظتی در برابر افزایش بیش از حد دمای سیم پیچی موتور استفاده شده است. در مدلهای سه فاز ، باید از سیستم محافظتی اورلود مطابق با قوانین ایمنی کشور استفاده نمود . مدل های تک فاز دارای خازن دائمی میباشند . طراحی و ساخت پمپ های سری **KPA** مطابق با استاندارد **CEI 2-3** و **CEI 61-69** است .

کلاس محافظتی موتور : **IP 44**

کلاس محافظتی جعبه ترمینال : **IP 55**

کلاس عایق : **F**

مقدار ولتاژ استاندارد : تک فاز (**220-240 v / 50 Hz**) ، سه فاز (**230-400 v / 50 Hz**)

اطلاعات فنی KPS

شماره	قطعه	جنس
1	بدنه پمپ	چدن 200 دارای استاندارد ISO UNI 185
4	پروانه	برنج
7	شفت و روتور	برنج
16	سیل مکانیکی	استنلس استیل AISI 416
28	واشر آببندی OR	NBR
33	پوشش موتور	برنج

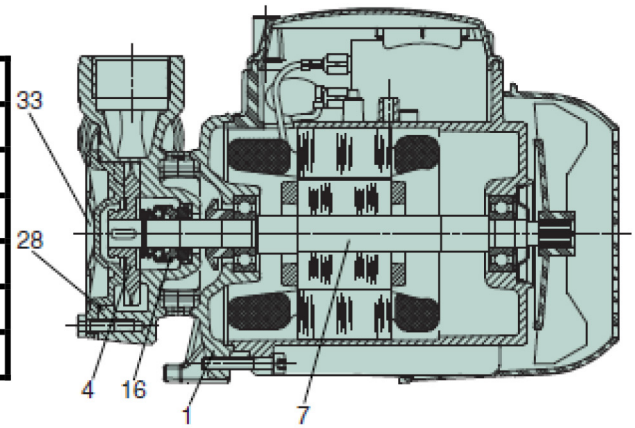

- دامنه کارکرد : از 5 – 36l/min باحداکثر ارتفاع 33m
- ویژگی های کیفی سیال پمپاژ شونده : صاف وعاری ازموادجامد و روغنهای معدنی ، ازلحاظ شیمیایی خنثی و درکل نزدیک به ویژگیهای کیفی آب
- دامنه دمای سیال: از +50 C° تا -10 برای مصارف غیره و از +35 C° تا 0 برای مصارف خانگی
- حداکثر دمای محیط: 40 C° +
- حداکثر فشار قابل تحمل : 6 bar
- قابل نصب بصورت افقی

KPS 30/16

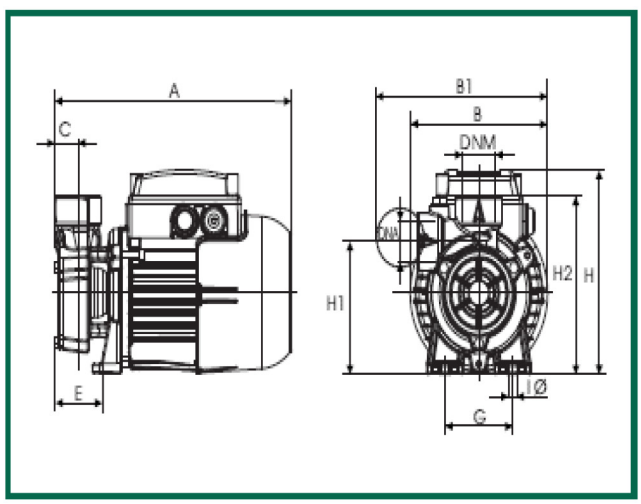

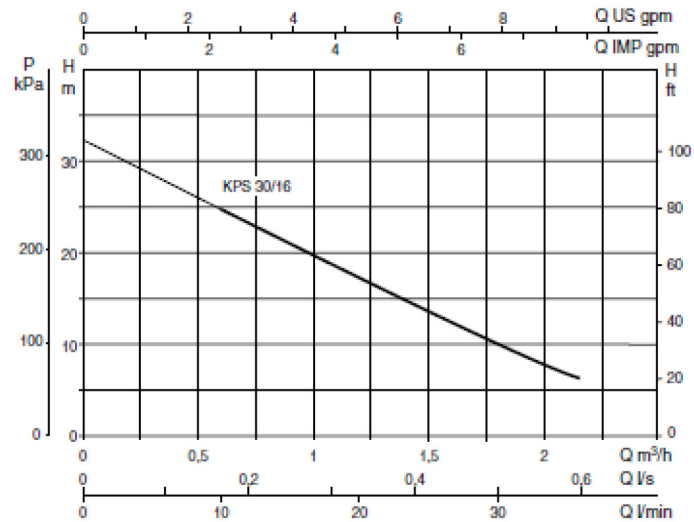

MODEL	A	B	B1	C	E	F	G	IØ	H	H1	H2	DNA	DNM	PACKING DIMENSIONS L/A	L/B	H	VOLUME m³	WEIGHT Kg
KPS 30/16	228	132	165	22	46	–	65	8	158	103	138	1" G	1" G	259	164	197	0,008	5,3

MODEL	ELECTRICAL DATA								HYDRAULIC DATA (n ≃ 2800 1/min)						
	VOLTAGE 50 Hz	P1 MAX kW	P2 NOMINAL kW	P2 NOMINAL HP	In A	CAPACITOR µF	CAPACITOR Vc	Q m³/h	0	0,3	0,6	0,9	1,2	1,8	2,16
								l/min	0	5	10	15	20	30	36
KPS 30/16 M	1x220-240 V ~	0,47	0,37	0,5	2	8	450	H (m)	32,5	28	25	22	17,5	10	6
KPS 30/16 T	3x230-400 V ~	0,47	0,37	0,5	1,4-0,8	–	–								

اطلاعات فنی KPF

شماره	قطعه	جنس
1	بدنه پمپ	G20 – EN-GJL-250
3	ساپورت	G20 – EN-GJL-250
4	پروانه	برنج
7	شفت و روتور	استنلس استیل AISI 416
16	سیل مکانیکی	کربن / سرامیک
28	واشر ابند OR	NBR

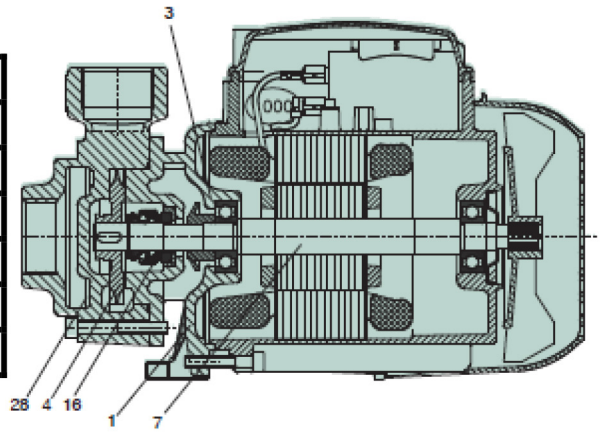

- دامنه کارکرد : از 5 – 36l/min با حداکثر ارتفاع 33 m
- ویژگی های کیفی سیال پمپاژ شونده : صاف وعاری از مواد جامد و روغنهای معدنی ، ازلحاظ شیمیایی خنثی و درکل نزدیک به ویژگیهای کیفی آب
- دامنه دمای سیال: از 50 C°+ تا 10- برای مصارف غیره و از 35 C°+ تا 0 برای مصارف خانگی
- حداکثر دمای محیط: 40 C°+
- حداکثر فشار قابل تحمل : 6 bar
- قابل نصب بصورت افقی

KPF 30/16

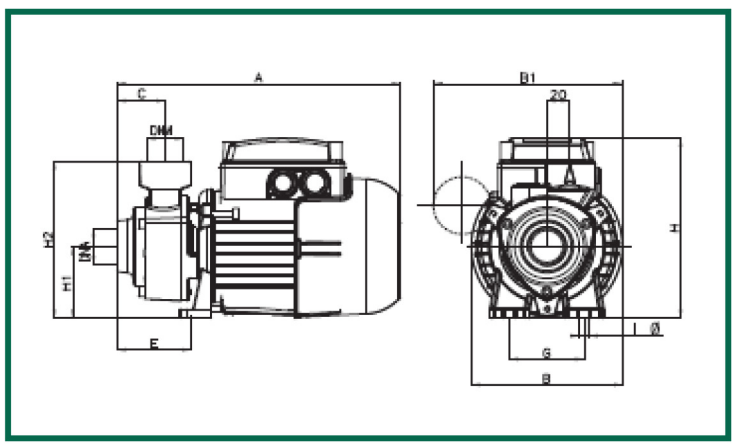

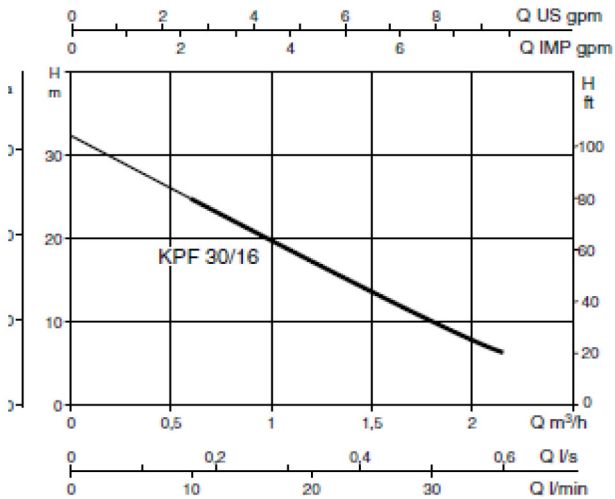

MODEL	A	B	B1*	C	E	F	G	IØ	H	H1	H2	DNA	DNM	PACKING DIMENSIONS L/A	L/B	H	VOLUME m³	WEIGHT Kg
KPF 30/16	247	132	165	42	64	–	65	8	158	63	138	1" G	1" G	262	140	180	0,0083	5,4

* only for the single-phase 110V - 50Hz model

MODEL	ELECTRICAL DATA							HYDRAULIC DATA (n ≃ 2800 1/min)								
	VOLTAGE 50 Hz	P1 MAX kW	P2 NOMINAL kW	P2 NOMINAL HP	In A	CAPACITOR µF	CAPACITOR Vc	Q m³/h	0	0,3	0,6	0,9	1,2	1,8	2,16
								l/min	0	5	10	15	20	30	36
KPF 30/16 M	1x220-240 V ~	0,53	0,37	0,5	2,37	8	450	H (m)	32,5	31	25	22	17,5	10	6
KPF 30/16 T	3x230/400 V ~	0,47	0,37	0,5	1,45-0,82	–	–								

اطلاعات فنی KP 38/18

شماره	قطعه	جنس
1	بدنه پمپ	چدن 200
4	پروانه	برنج
7	شفت و روتور	استنلس استیل AISI 416
16	سیل مکانیکی	کربن / سرامیک
28	واشر ابببندOR	NBR
33	پوشش موتور	برنج

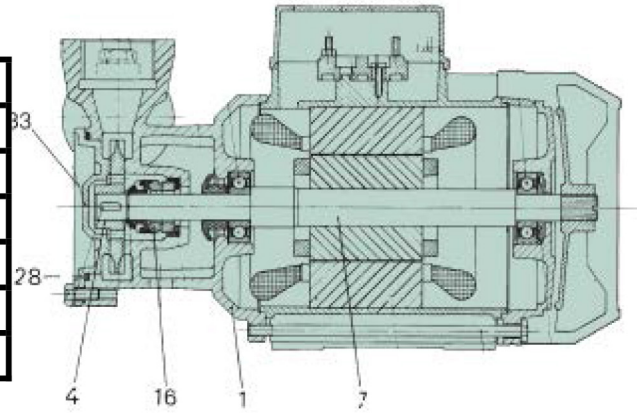

- دامنه کارکرد : از 10 – 50l/min با حداکثر ارتفاع 55m
- ویژگی های کیفی سیال پمپاژ شونده : صاف وعاری از مواد جامد و روغنهای معدنی ،ازلحاظ شیمیایی خنثی و درکل نزدیک به ویژگیهای کیفی آب
- دامنه دمای سیال: از 50 C°+ تا 10- برای مصارف غیره و از 35 C°+ تا 0 برای مصارف خانگی
- حداکثر دمای محیط:40 C°+
- حداکثر فشارقابل تحمل : 10 bar
- قابل نصب بصورت افقی

KP 38/18

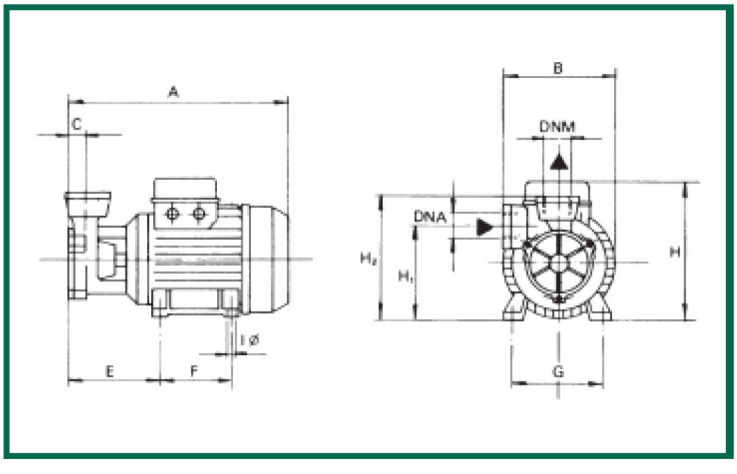

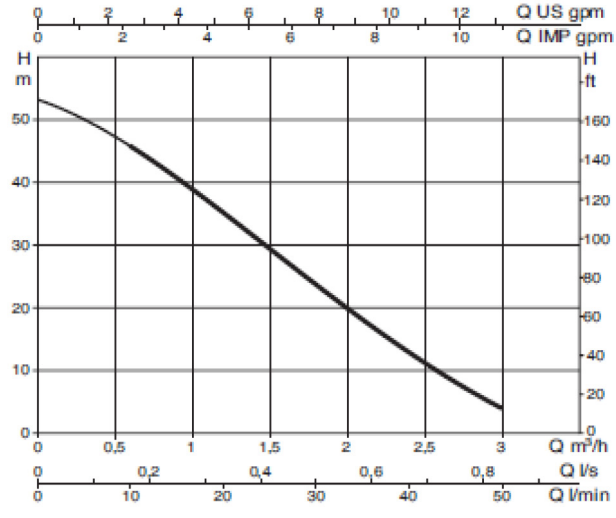

MODEL	A	B	B1	C	E	F	G	IØ	H	H1	H2	DNA	DNM	PACKING DIMENSIONS L/A	L/B	H	VOLUME m³	WEIGHT Kg
KP 38/18	255	130	–	26	106	80	100	7	186	108	153	1" G	1" G	271	176	209	0,01	7,5

MODEL	ELECTRICAL DATA							HYDRAULIC DATA (n ≃ 2800 1/min)								
	VOLTAGE 50 Hz	P1 MAX kW	P2 NOMINAL kW	P2 NOMINAL HP	In A	CAPACITOR µF	CAPACITOR Vc	Q m³/h	0	0,3	0,6	0,9	1,2	1,8	2,4	3
								l/min	0	5	10	15	20	30	40	50
KP 38/18 M	1x220-240 V ~	0,89	0,6	0,8	4	12,5	450	H (m)	53	50	46	41	35	24	14	4
KP 38/18 T	3x230-400 V ~	0,86	0,6	0,8	2,9-1,7	–	–									

اطلاعات فنی KP 60/6 – 60/12

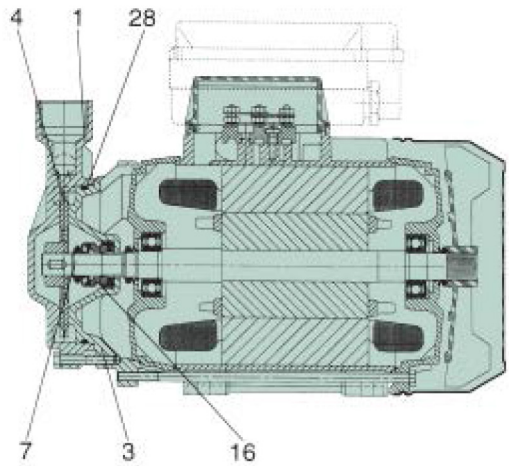

شماره	قطعه	جنس
1	بدنه پمپ	برنج
3	ساپورت	برنج
4	پروانه	برنج
7	شفت و روتور	استنلس استیل AISI 416
16	سیل مکانیکی	سرامیک / کربن
28	واشر آببند OR	VITON

- دامنه کارکرد : از 35 l/min - 1 با حداکثر ارتفاع 107m
- ویژگی های کیفی سیال پمپاژ شونده : صاف وعاری ازموادجامدوروغنهای معدنی ، ازلحاظ شیمیایی خنثی ودرکل نزدیک به ویژگیهای کیفی آب
- دامنه دمای سیال: از 80 C°+ تا 10- برای مصارف غیره و از 35 C°+ تا 0 برای مصارف خانگی
- حداکثر دمای محیط:40 C°+
- حداکثرفشارقابل تحمل : 12 bar
- قابل نصب بصورت افقی

KP 60/6 – KP 60/12

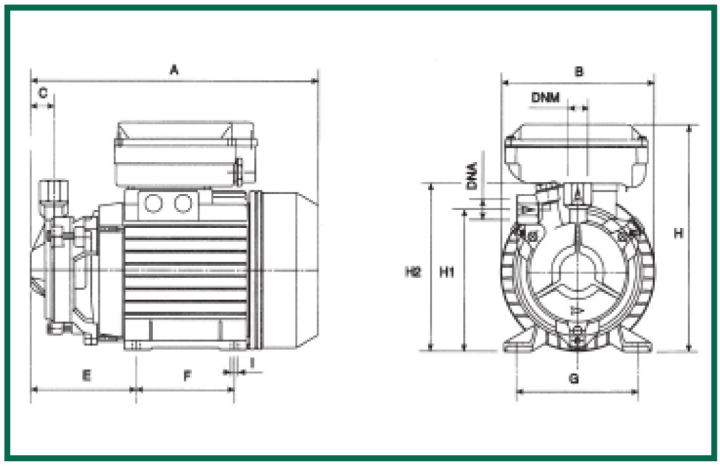

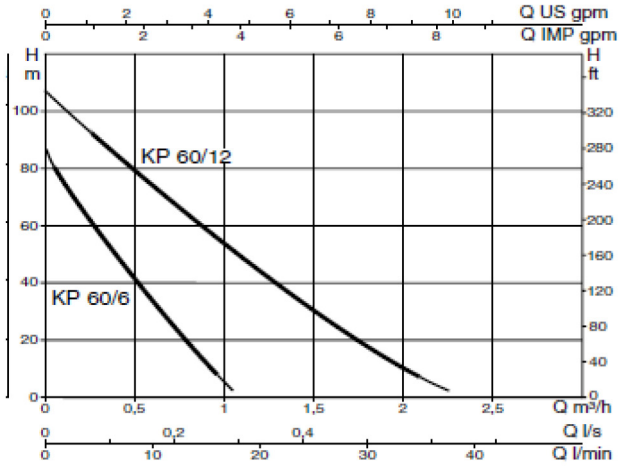

MODEL	A	B	C	E	F	G	I	H	H1	H2	DNA	DNM	PACKING DIMENSIONS L/A	L/B	H	VOLUME m³	WEIGHT Kg
KP 60/6 M	262	142	21	96	90	112	7	204	127	151	½" G	½" G	406	267	402	0,044	8,2
KP 60/6 T	262	142	21	96	90	112	7	173	127	151	½" G	½" G	406	267	402	0,044	7,9
KP 60/12 M	262	142	20	96	90	112	7	204	126	161	¾" G	¾" G	406	267	402	0,044	10,1
KP 60/12 T	262	142	20	96	90	112	7	173	126	161	¾" G	¾" G	406	267	402	0,044	10

MODEL	ELECTRICAL DATA											HYDRAULIC DATA (n ≃ 2800 1/min)									
	VOLTAGE 50 Hz	P1 MAX kW	P2 NOMINAL kW	P2 NOMINAL HP	In A	I st. A	1/min	η max %	cos φ	CAPACITOR µF	CAPACITOR Vc	Q m³/h	0	0,3	0,6	0,9	0,96	1,2	1,5	1,8	2,1
												l/min	0	5	10	15	16	20	25	30	36
KP 60/6 M	1x220-240 V ~	0,54	0,37	0,5	2,4	7,7	2800	70,0	0,98	10	450	H (m)	87	57	33	13	9				
KP 60/6 T	3x230-400 V ~	0,52	0,37	0,5	1,8-1	14,5-8,4	2800	71,2	0,72	–	–										
KP 60/12 M	1x220-240 V ~	1,15	0,75	1	5,2	15,8	2800	72,2	0,97	20	450		107	91	74	58	55	43	29	17	7
KP 60/12 T	3x230-400 V ~	1,12	0,75	1	3,8-2,2	22,1-12,8	2800	77,8	0,80	–	–										